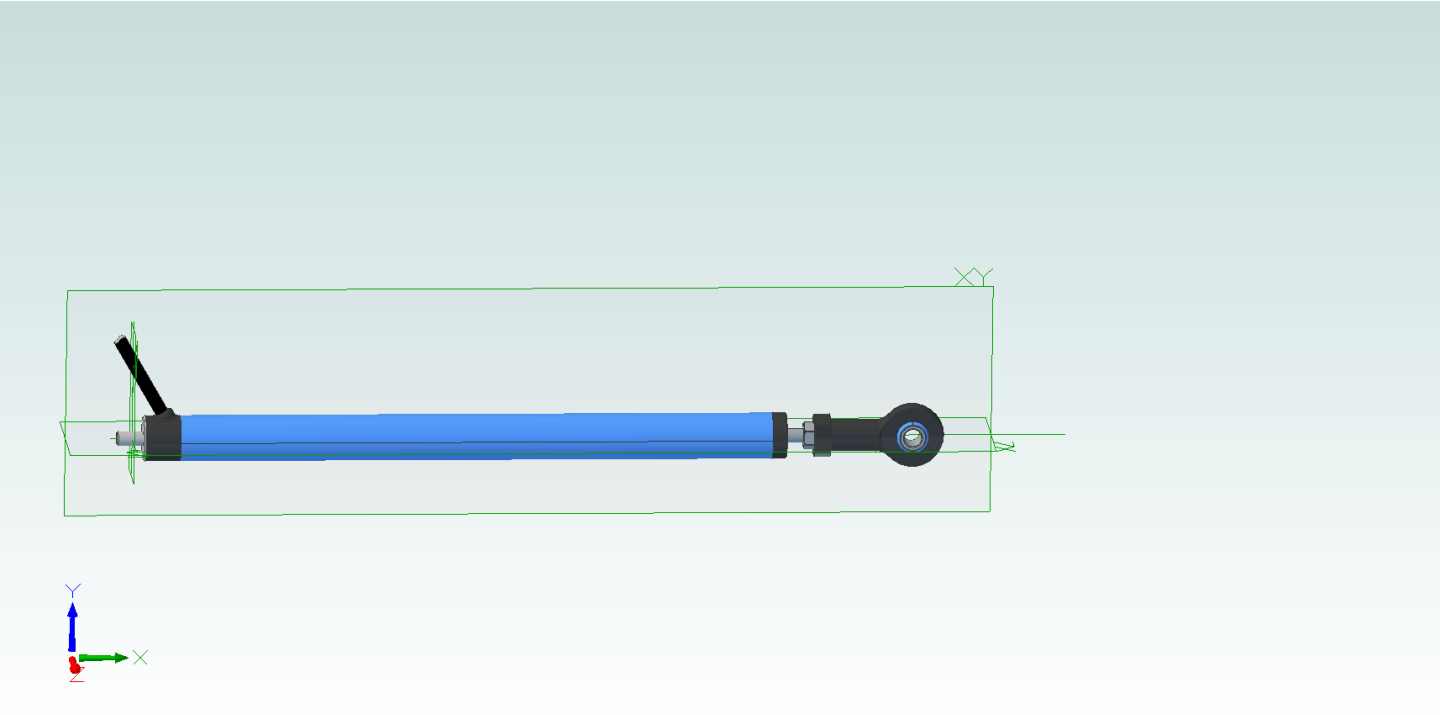
Y
X
Z